部　材　表	サイクルラック　CL−7600（7台用）
車輪受け	RB−φ9　溶融亜鉛メッキ処理
ベース	PL−2.3t　溶融亜鉛メッキ処理
接合ボルト	M8×20　ユニクロメート電気メッキ処理

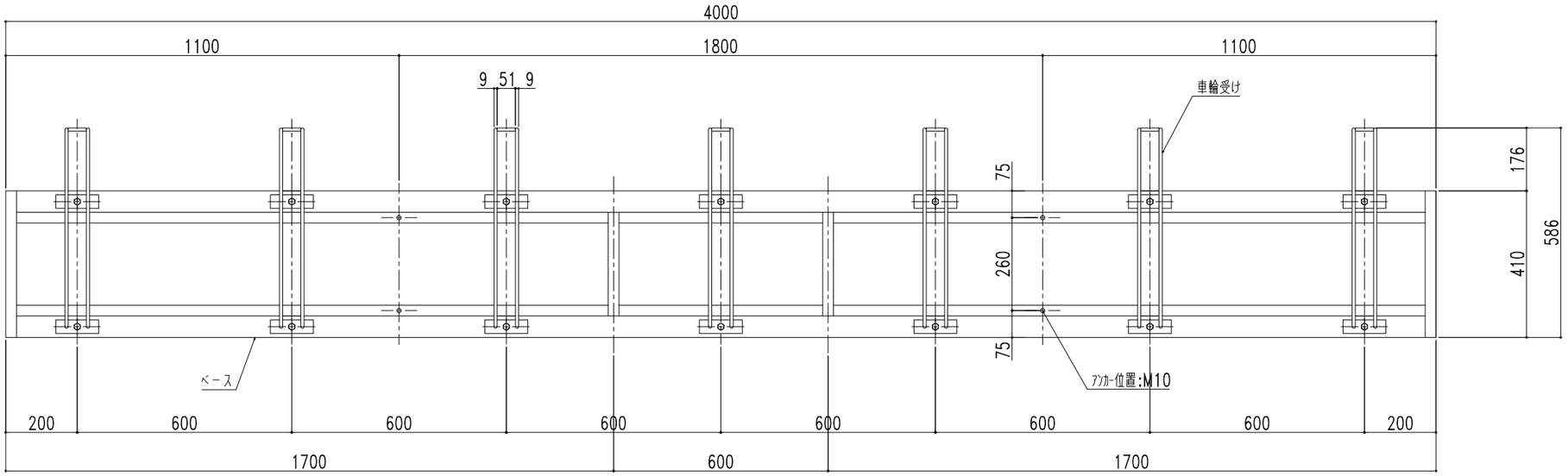

平面図

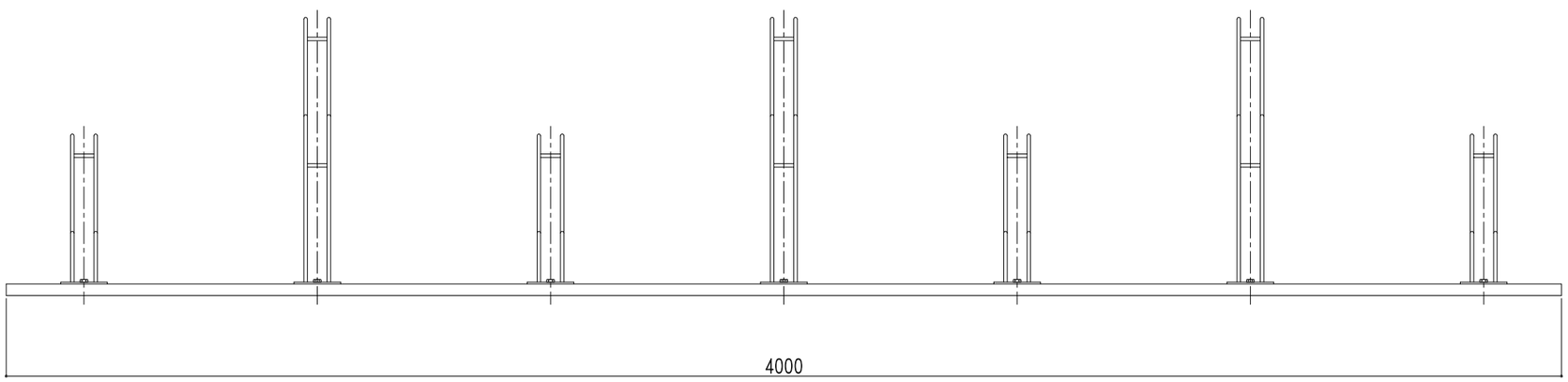

正面図

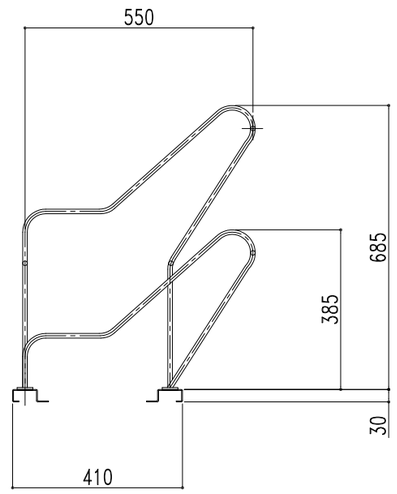

断面側面図

株式会社 日江金属
〒067-0051　TEL(011)382-7711
江別市工栄町3-5　FAX(011)382-7722

● カスケードガレージ　● エクステリア工事　● 金属工事
● 屋根壁板金工事　● 太陽光発電システム架台

記号	年　月　日	変　更　概　要	御承認	チェック	担　当
A					
B					
C					
D					
E					

御受領

承認	チェック	工事名称	設　計　殿
担当	製図 開発設計	図面名称 サイクルラック　CL−7600（7台用）	施　工　殿
縮尺 1/15	作製年月日 2020.04.01		図面番号 CL−76std