部　材　表		プロパン庫　GB−4H　（土間ｺﾝｸﾘｰﾄ仕様）
屋根・側面壁	7A−600	2%Mg−55%Al−Zn合金めっき両面ｶﾗｰ鋼板 t=0.8
後壁	NK15R	2%Mg−55%Al−Zn合金めっき両面ｶﾗｰ鋼板 t=0.8
	下地	2%Mg−55%Al−Zn合金めっき両面ｶﾗｰ鋼板 t=0.8 ロ−30×30 成型品
シャッター		亜鉛めっき片面ｶﾗｰ鋼板 t=0.4
ベース面戸		ｶﾞﾙﾊﾞﾘｳﾑ鋼板 t=0.27
化粧枠		2%Mg−55%Al−Zn合金めっき両面ｶﾗｰ鋼板 t=0.8（補強ﾘｱ付）
カスケード化粧R		2%Mg−55%Al−Zn合金めっき両面ｶﾗｰ鋼板 t=0.8（補強ﾘｱ付）
前パネル		2%Mg−55%Al−Zn合金めっき両面ｶﾗｰ鋼板 t=0.8（補強ﾘｱ付）
シャッター化粧窓		PC樹脂製
換気孔		開閉式AES樹脂製換気孔 318×110
水切りベース		ｶﾞﾙﾊﾞﾘｳﾑ鋼板
化粧枠ジョイントカバー		AES樹脂製

ガス滞留防止について

換気口面積が床面積1m²当たり、300cm²以上必要

床面積 ：1.88m×0.66m＝1.24m²

換気口面積は372cm²以上必要になる

換気面積 ：5613.5cm²

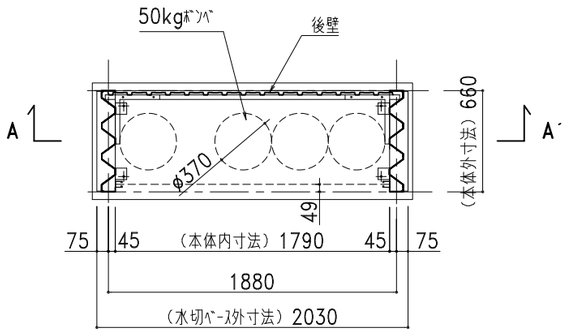

平面図

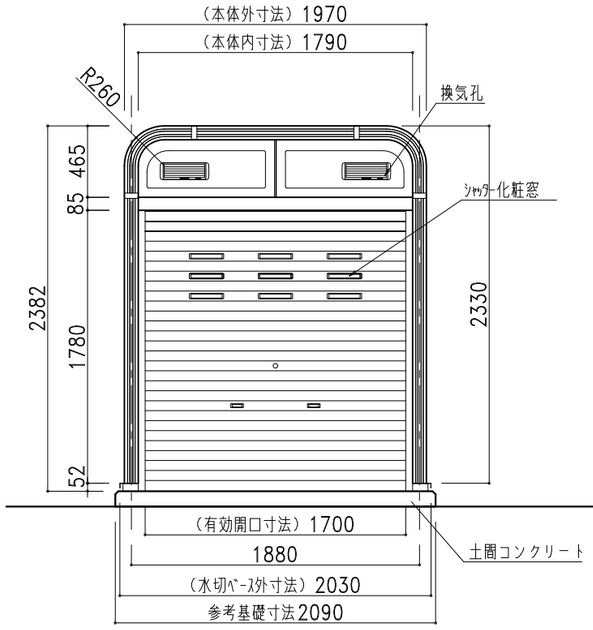

正面図

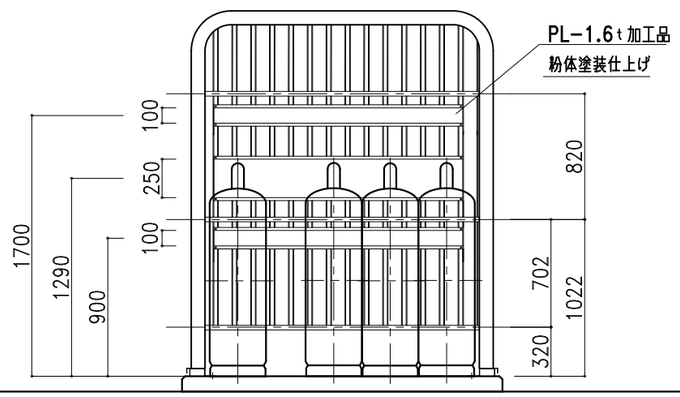

A−A´断面図

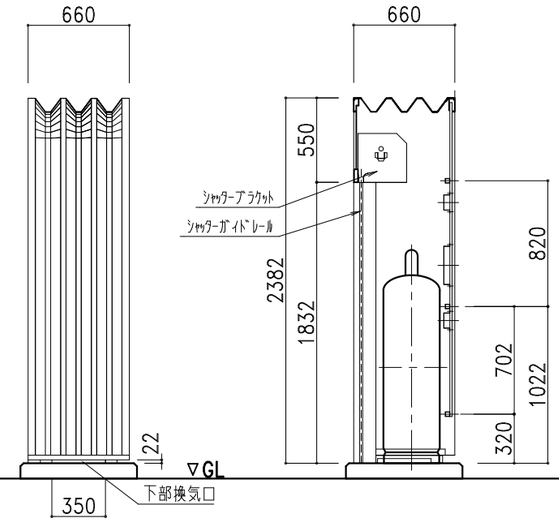

35×2.2×2=154cm²

側面図・断面図

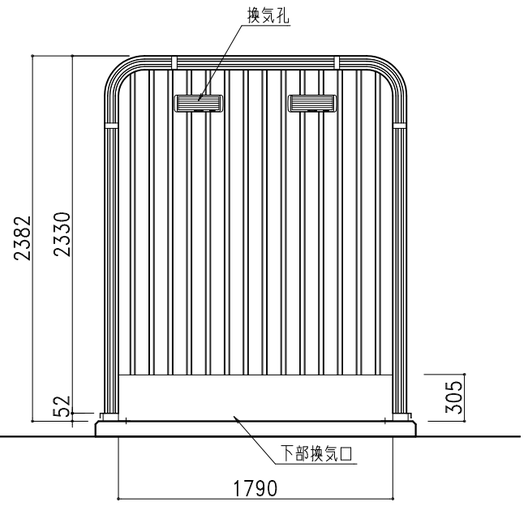

179×30.5=5459.5cm²

背面図

株式会社ホクエイ　カスケード部

● カスケードガレージ　● 太陽光発電システム架台

記号	年　月　日	変更概要	御承認	チェック	担当	御受領
A						
B						
C						
D						
E						

承認	チェック	工事名称	設計　殿
担当	製図	図面名称 GB−4H（土間ｺﾝｸﾘｰﾄ仕様）	施工　殿
縮尺 1/40	作製年月日 2024.01.10		図面番号 GB−4Hstd01SD