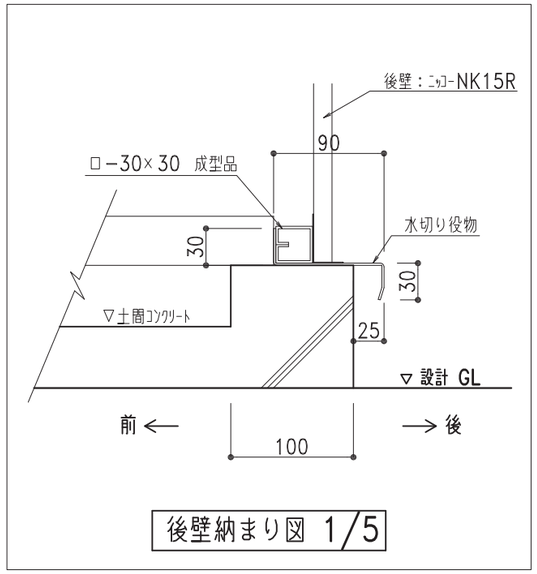

後壁納まり図 1/5

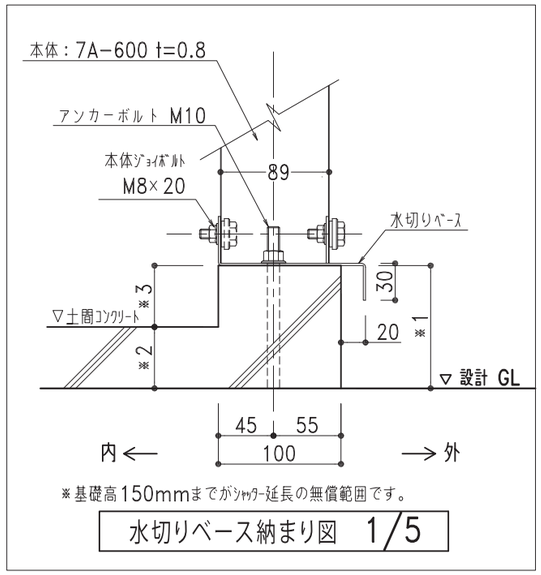

※基礎高150mmまでがｼｬｯﾀｰ延長の無償範囲です。

水切りベース納まり図 1/5

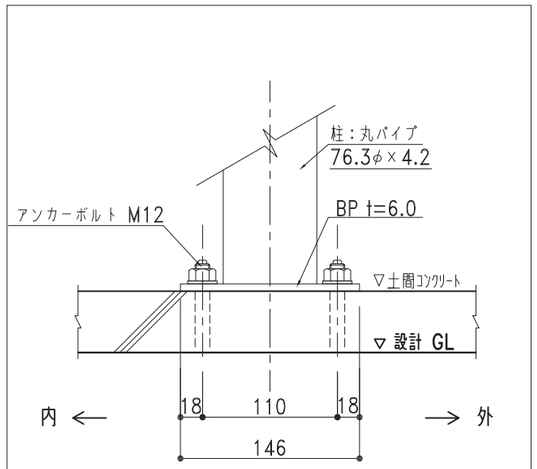

柱脚取付図 1/5

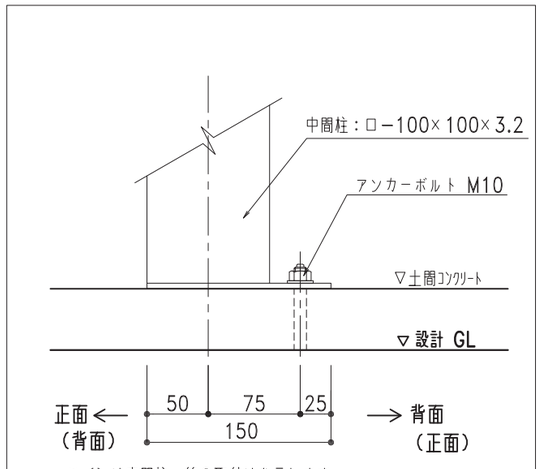

※（）は中間柱・後の取付けを示します。

中間柱取付図 1/5

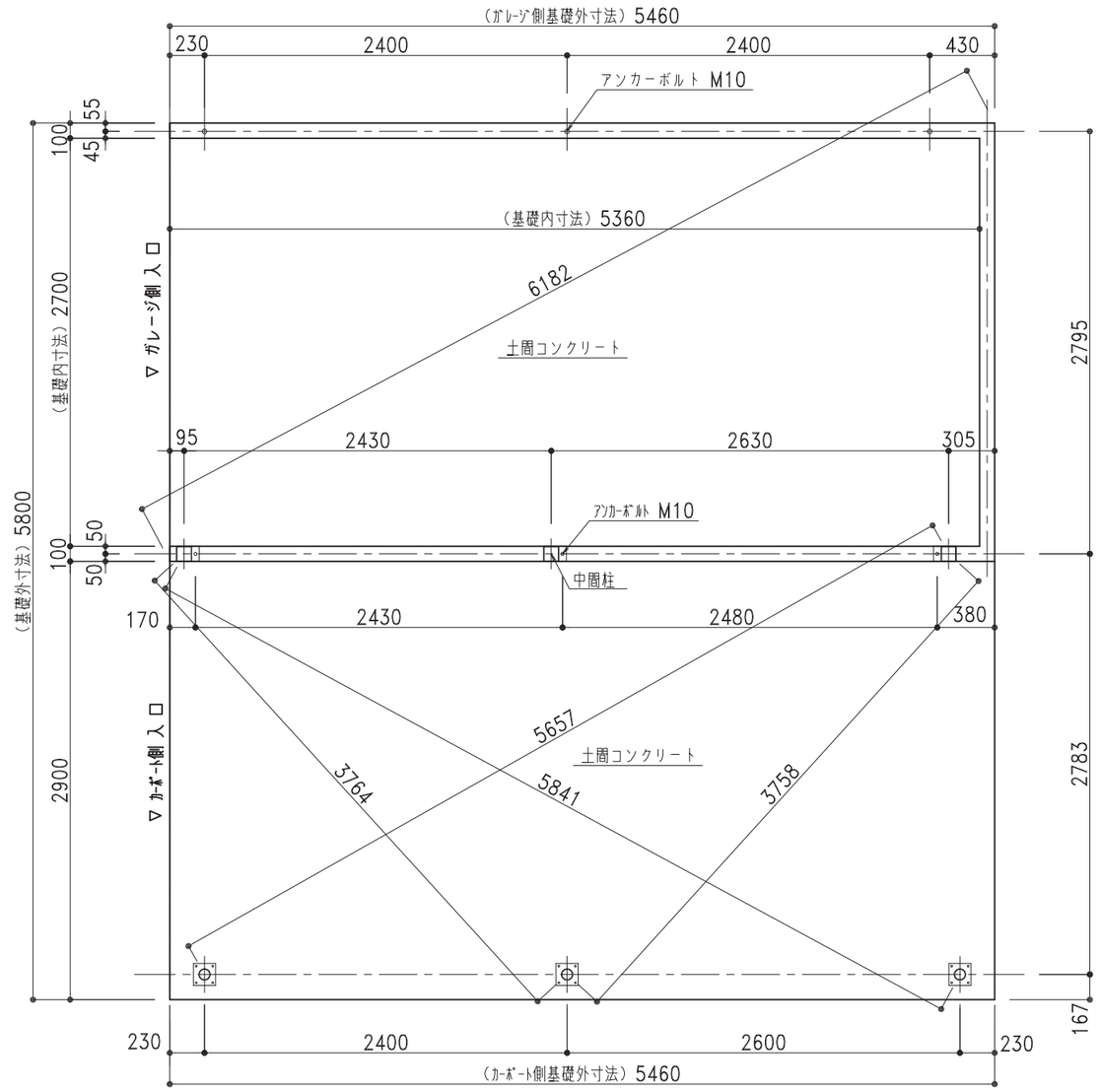

※○は、アンカー位置を示します。

基礎伏図 1/40

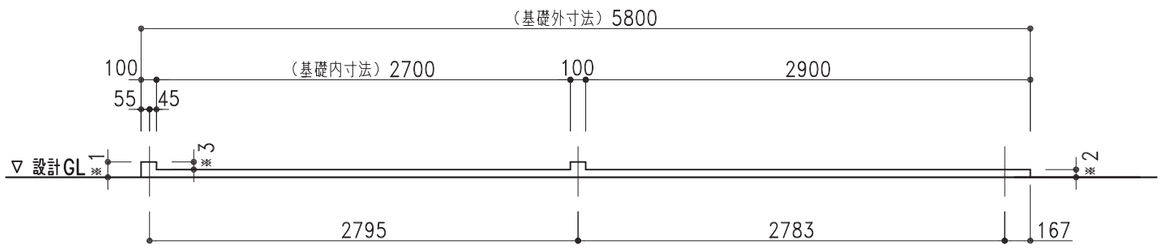

基礎正面図 1/40

株式会社 日江金属
〒067-0051 江別市工栄町3-5
TEL(011)382-7711 FAX(011)382-7722

● カスケードガレージ ● エクステリア工事 ● 金属工事
● 屋根壁板金工事 ● 太陽光発電システム架台

記号	年 月 日	変 更 概 要	御承認	チェック	担 当	御受領
A						
B						
C						
D						
E						

承認	チェック	工事名称	設 計 殿
担当	製図 商品開発課	図面名称 ND－4000（右ｶｰﾎﾟｰﾄ）布基礎土間ｺﾝｸﾘｰﾄ図	施 工 殿
縮尺 1/40,1/5	作製年月日 2020.04.01		図面番号 ND40Rstd09KL