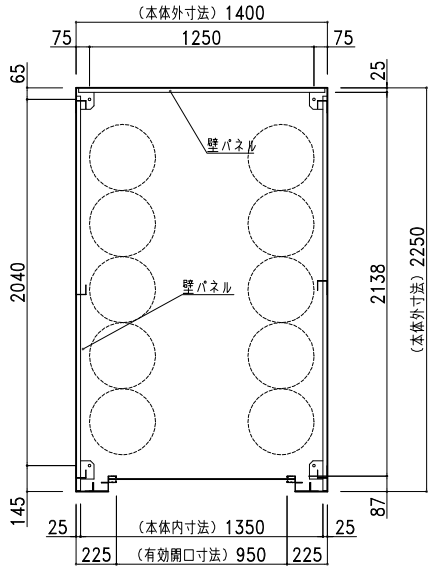

平面図

部　材　表	プロパン庫　NK－10GW　（土間ｺﾝｸﾘｰﾄ仕様）
7A－600	55%Al－Zn合金めっき両面ｶﾗｰ鋼板 t=0.8
柱	亜鉛めっき鋼板　t=1.6　ﾎﾟﾘｴｽﾃﾙ樹脂粉体塗装
固定台	亜鉛めっき鋼板　t=2.3　ﾎﾟﾘｴｽﾃﾙ樹脂粉体塗装
壁ﾊﾟﾈﾙ	55%Al－Zn合金めっき両面ｶﾗｰ鋼板 t=0.8　ﾊﾟﾝﾁﾝｸﾞ加工
ｼｬｯﾀｰ	亜鉛めっき片面ｶﾗｰ鋼板　【標準】t=0.5

ガス滞留防止について

換気口面積が床面積1m²当たり、300cm² 以上必要

床面積：1.4×2.25=3.15m²

換気口面積：945cm² 以上必要

換気面積：4584cm²

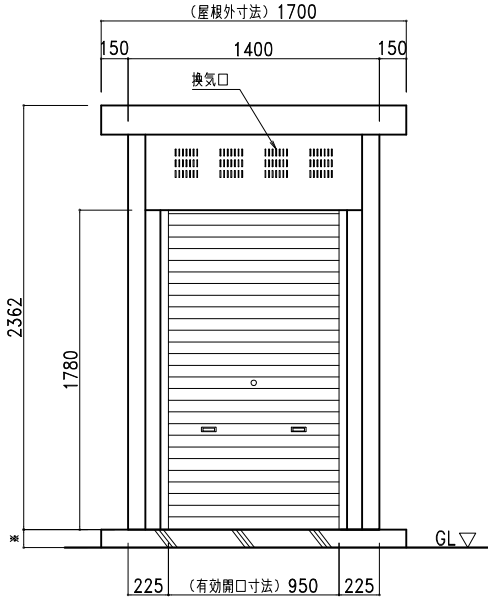

正面図

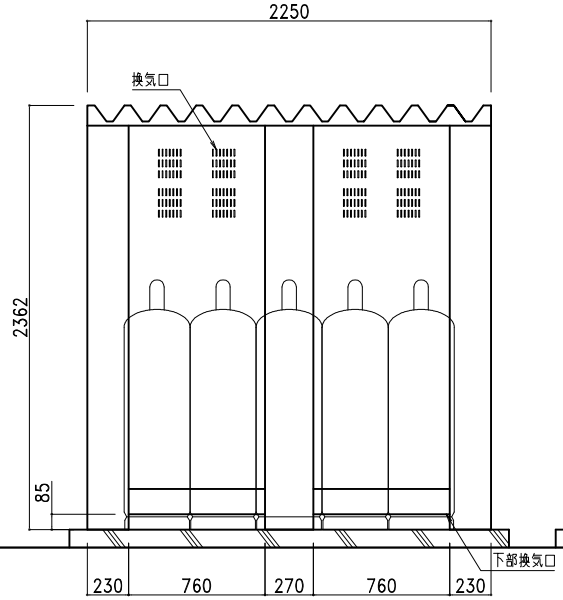

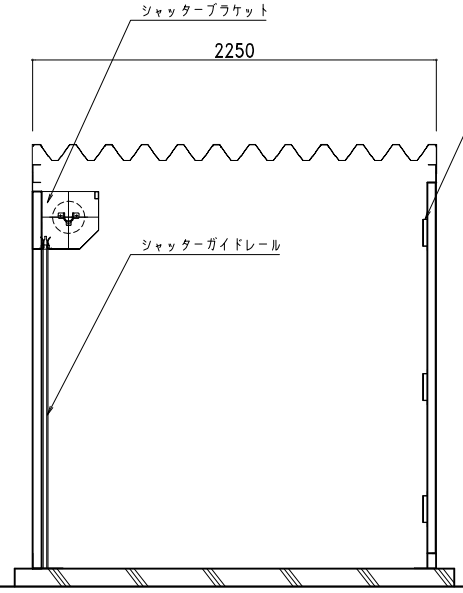

側面図・断面図

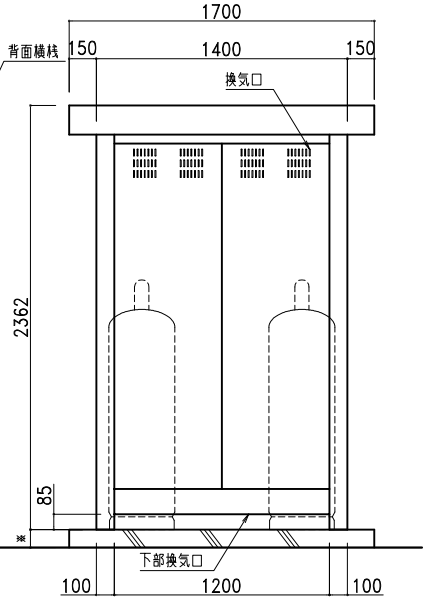

背面図

株式会社日江金属
〒067-0051　江別市工栄町3-5
TEL（011）382-7711　FAX（011）382-7722

● カスケードガレージ　● エクステリア工事　● 金属工事
◇ グッドデザイン商品　● 太陽光発電システム架台

記号	年　月　日	変　更　概　要	御承認	チェック	担　当
A					
B					
C					
D					
E					

御受領

承認	チェック	工事名称	設　計
担当	製図 商品開発G	50kg容器　10本（縦列配置）	施　工
縮尺 1:30	作製年月日 2019.04.01	図面名称 プロパン庫　NK－50GW（標準仕様）	図面番号