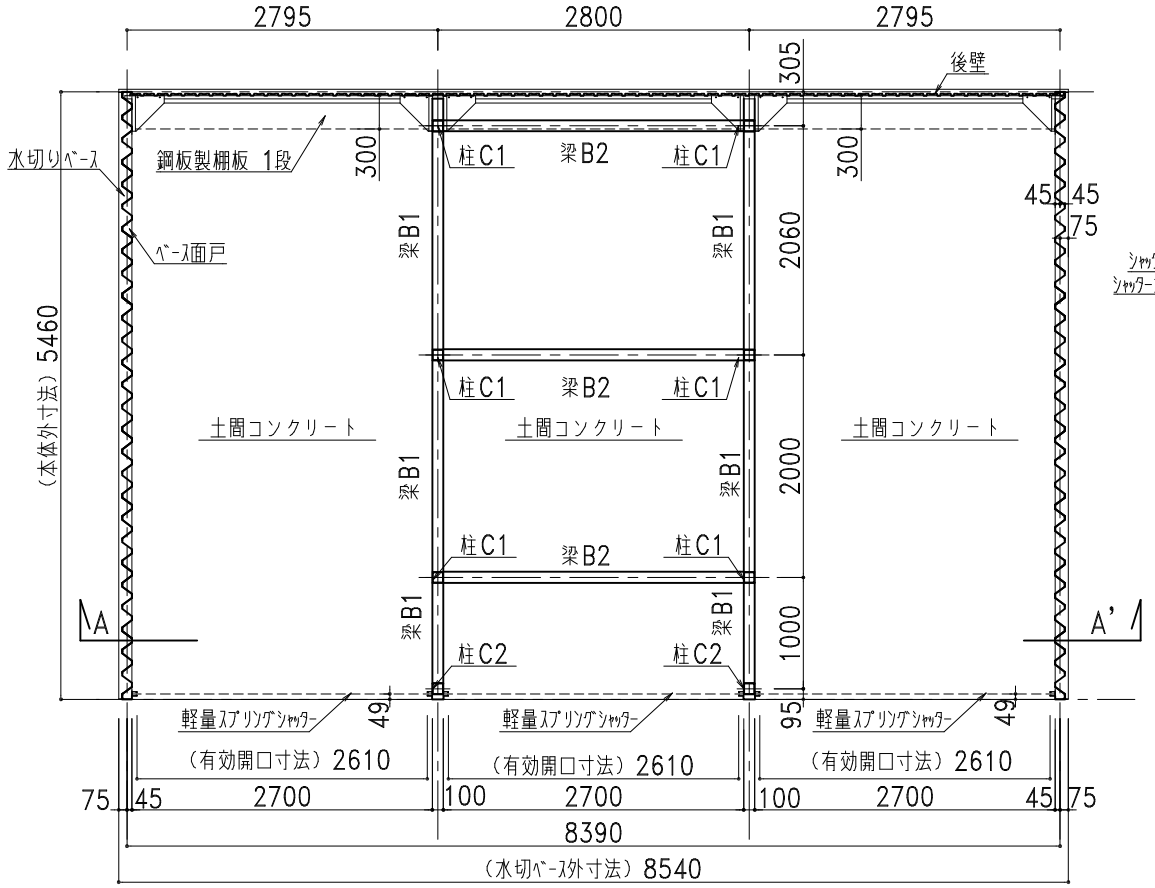

平面図

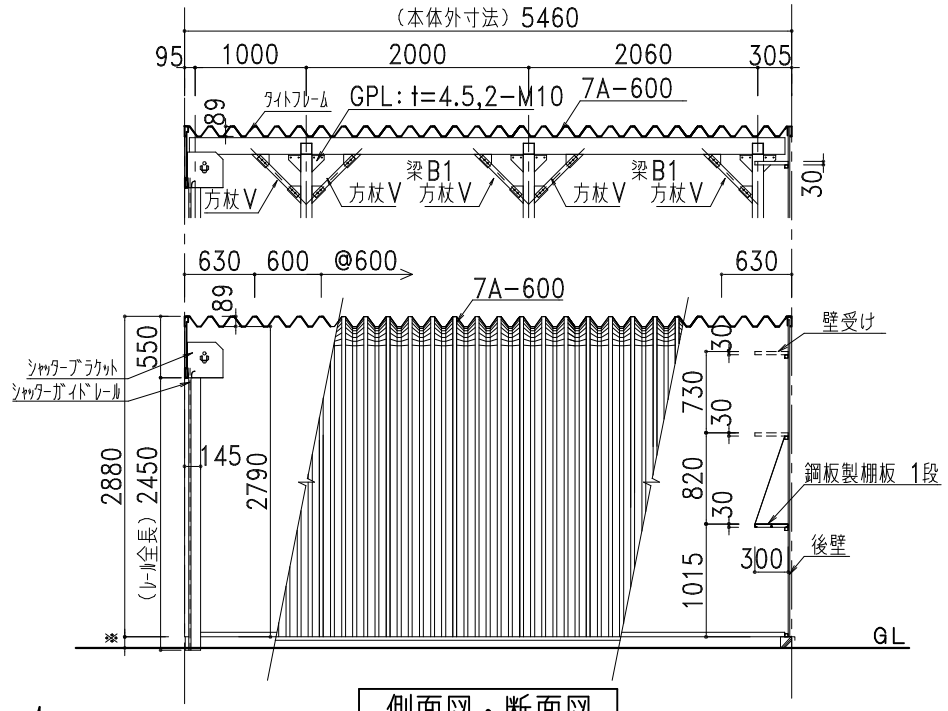

側面図・断面図

部　材　表		カスケードガレージ NSG3-2500(布基礎土間コンクリート仕様)	
7A-600		55%Al-Zn合金めっき両面カラー鋼板 t=0.8	
後壁	ニッコーNK15R	55%Al-Zn合金めっき両面カラー鋼板 t=0.8	
	下地	55%Al-Zn合金めっき両面カラー鋼板 t=0.8 ロ-30×30 成型品	
シャッター		亜鉛めっき片面カラー鋼板 t=0.5	
鋼板製棚板 各棟1枚		55%Al-Zn合金めっき両面カラー鋼板 t=0.8 成型品	
ベース面戸		ガルバリウム鋼板 t=0.27	
化粧枠		55%Al-Zn合金めっき両面カラー鋼板 t=0.8 (補強リア付)	
カスケード化粧R		55%Al-Zn合金めっき両面カラー鋼板 t=0.8 (補強リア付)	
前パネル		55%Al-Zn合金めっき両面カラー鋼板 t=0.8 (補強リア付)	
シャッター化粧窓		PC樹脂製	
換気孔		Nikko開閉式AES樹脂製換気孔　318×110	
水切りベース		ガルバリウム鋼板	
L字カバー		PE樹脂製	標準樹脂材 (セーフティプラン)
ボルトキャップ		PE樹脂製	
棚カバー		PE樹脂製	
化粧枠ジョイントカバー		AES樹脂製	

※ 垂直積雪荷重1.5mに対応した特注仕様となります。(雪比重0.3g/cm³の場合となります)

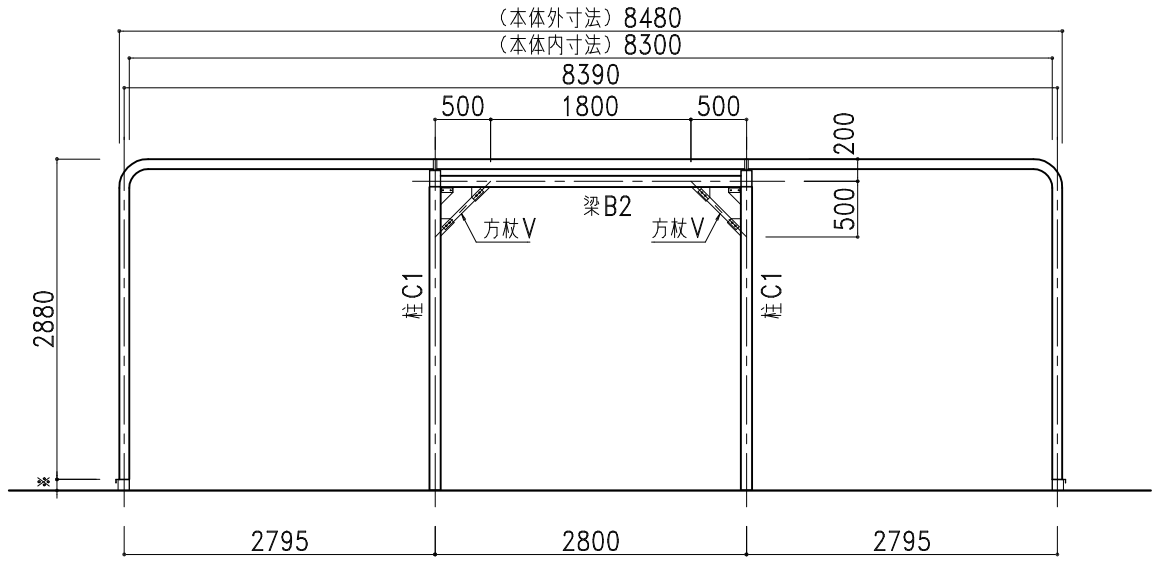

A-A'断面図

梁　B1	ロ-150x100x3.2
梁　B2	ロ-100x100x3.2
柱　C1	ロ-100x100x6.0
柱　C2	ロ-100x100x3.2
方杖　V	L-40x40x3.2

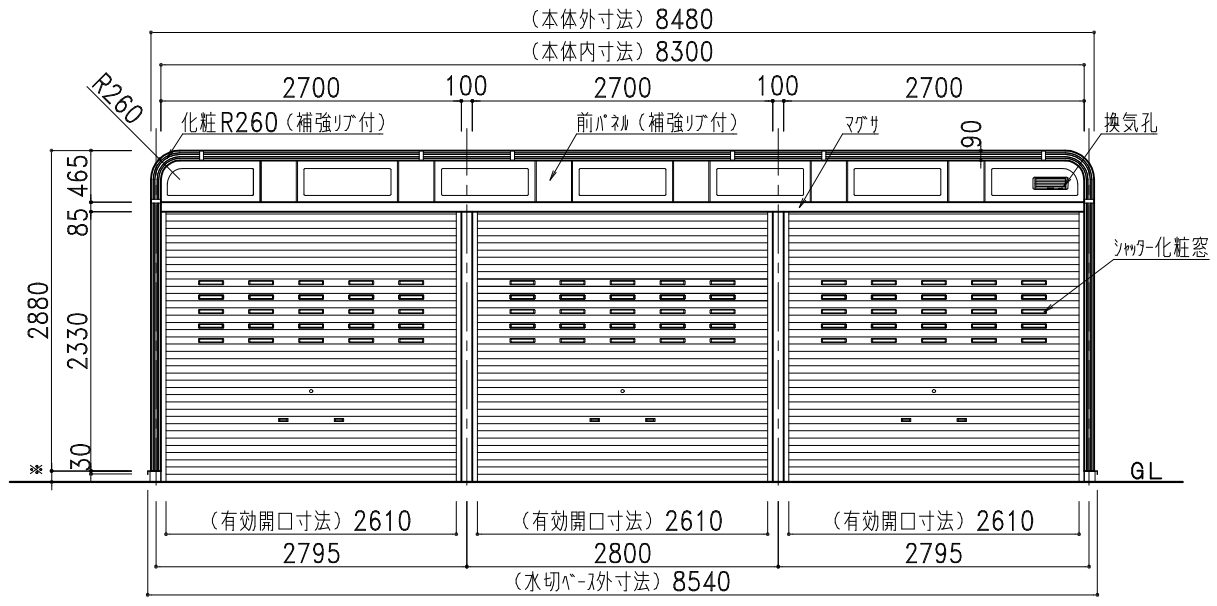

正面図

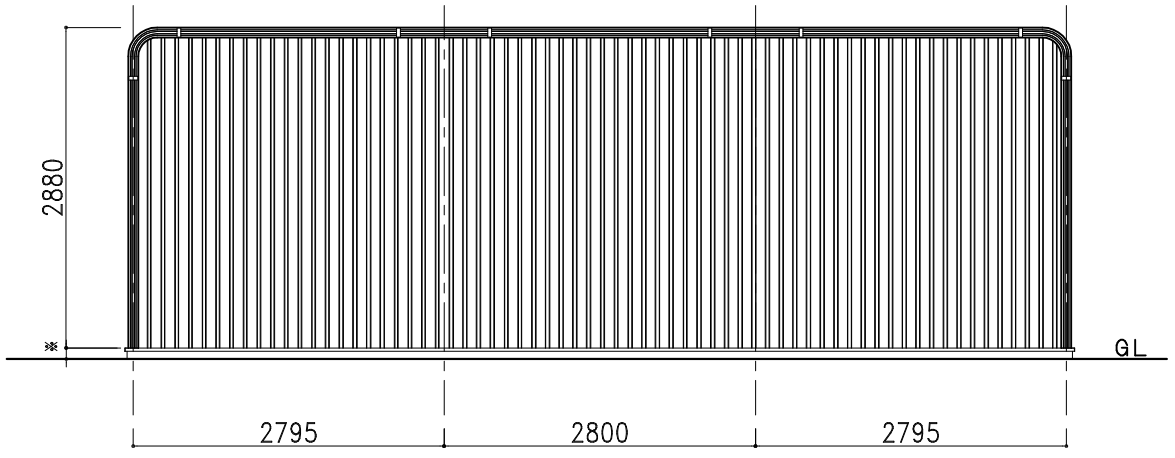

背面図

株式会社 日江金属
〒067-0051 TEL(011)382-7711
江別市工栄町3-5 FAX(011)382-7722

● カスケードガレージ ● エクステリア工事 ● 金属工事
● 屋根壁板金工事 ● 太陽光発電システム架台

記号	年　月　日	変更概要	御承認	チェック	担当
A					
B					
C					
D					
E					

御受領

承認	チェック	工事名称	設計 殿
担当	製図	図面名称 NSG3-2500 (布基礎土間コンクリート仕様)	施工 殿
縮尺 1/70	作製年月日 2022.04.01		図面番号 NSG3-25std09SL