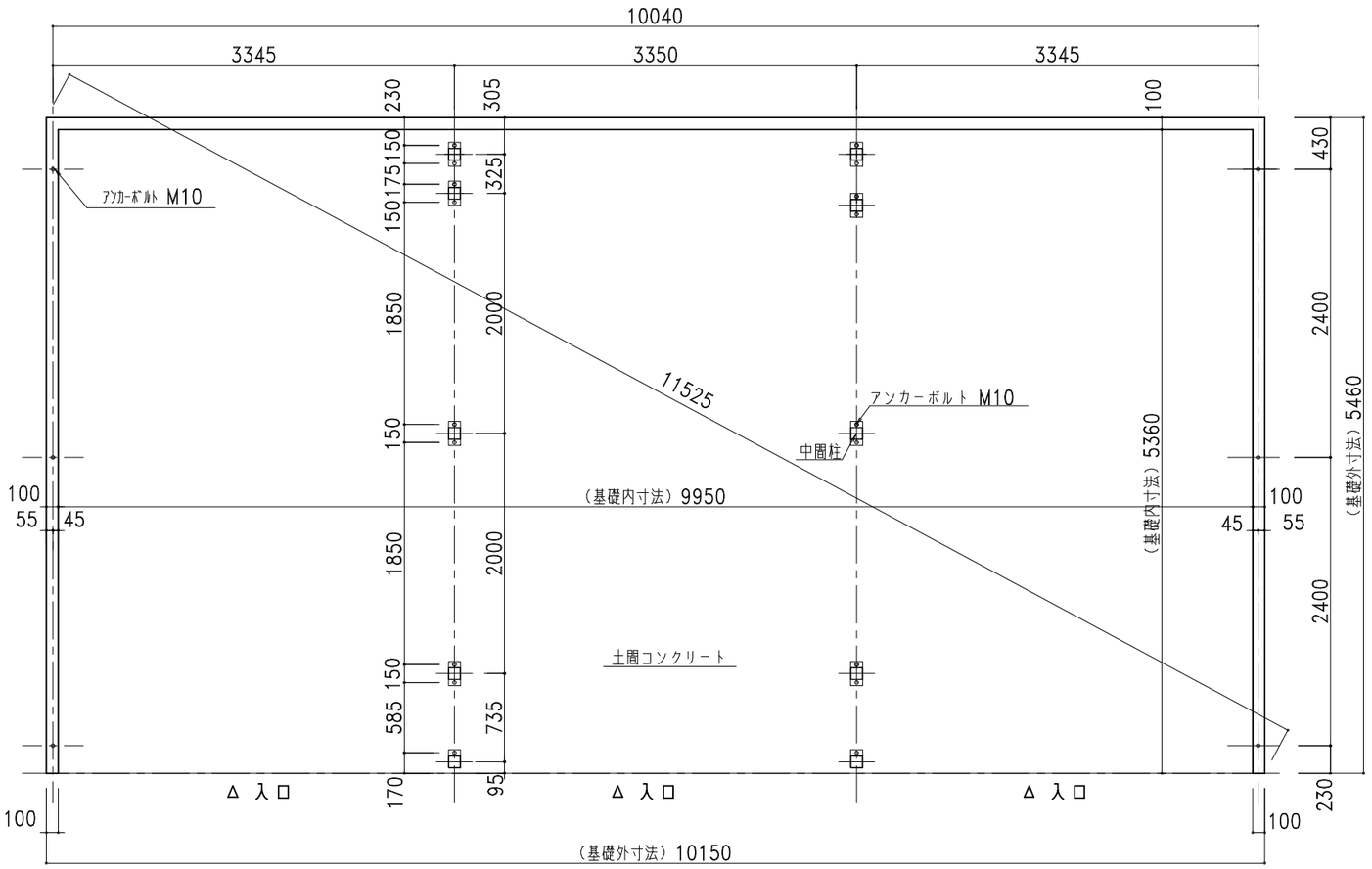

基礎伏図 1/50　※ ○は、アンカー位置を示します。

基礎正面図 1/50

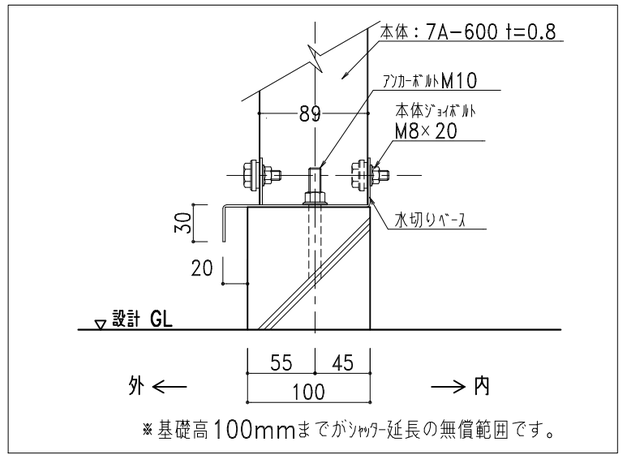

ベース取付け図 1/5

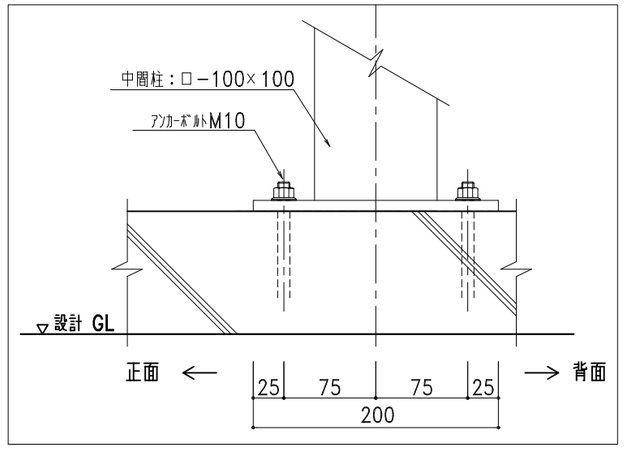

中間柱取付け図 1/5

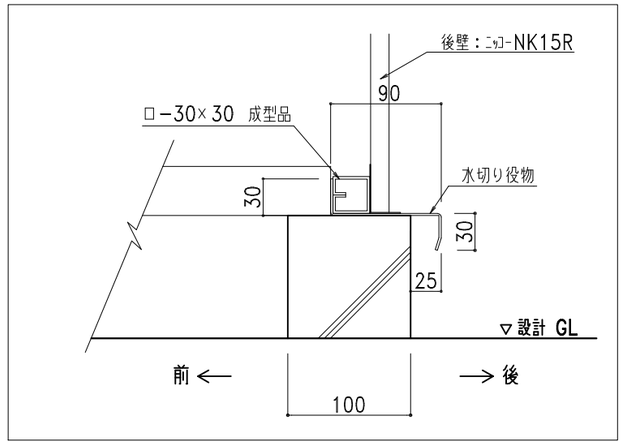

後壁納まり図 1/5

株式会社 日江金属
〒067-0051 江別市工栄町3-5
TEL(011)382-7711 FAX(011)382-7722

● カスケードガレージ ● エクステリア工事 ● 金属工事
● 屋根壁板金工事 ● 太陽光発電システム架台

記号	年 月 日	変更概要	御承認	チェック	担当	御受領
A						
B						
C						
D						
E						

承認	チェック	工事名称	設計 殿
担当	製図		施工 殿
縮尺 1/50,1/5	作製年月日 2022.04.01	図面名称 NSG3−4500 布基礎土間コンクリート図	図面番号 NSG3−45std09KL