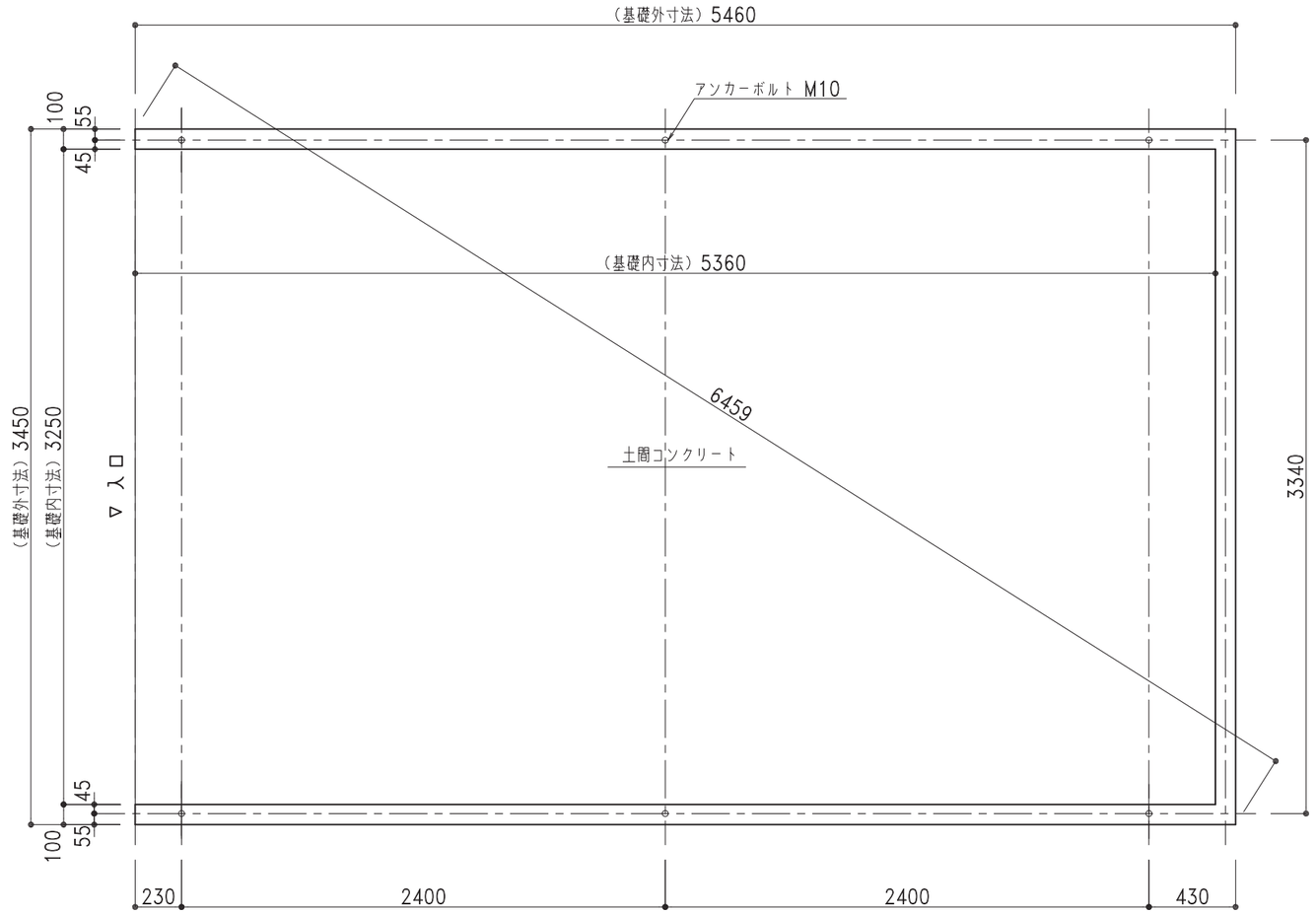

基礎伏図 1/30

※○は、アンカー位置を示します。

基礎正面図 1/30

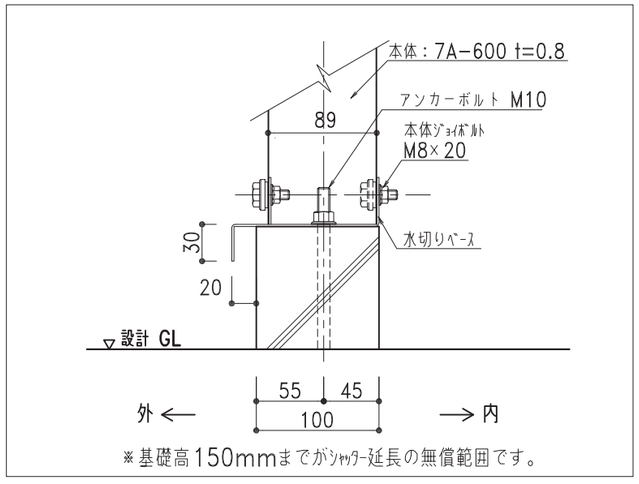

※基礎高150mmまでがｼｬｯﾀｰ延長の無償範囲です。

水切りベース納まり図 1/5

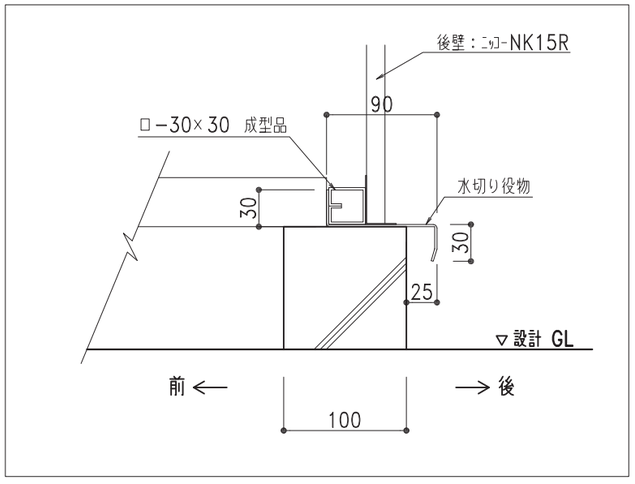

後壁納まり図 1/5

株式会社 日江金属
〒067-0051 TEL(011)382-7711
江別市工栄町3-5 FAX(011)382-7722

● カスケードガレージ ● エクステリア工事 ● 金属工事
● 屋根壁板金工事 ● 太陽光発電システム架台

記号	年 月 日	変更概要	御承認	チェック	担当
A					
B					
C					
D					
E					

御受領

承認	チェック	工事名称	設計 殿
担当	製図 商品開発課	図面名称 NSG-3000 布基礎土間ｺﾝｸﾘｰﾄ図	施工 殿
縮尺 1/30,1/5	作製年月日 2020.04.01		図面番号 NSG30std09KL