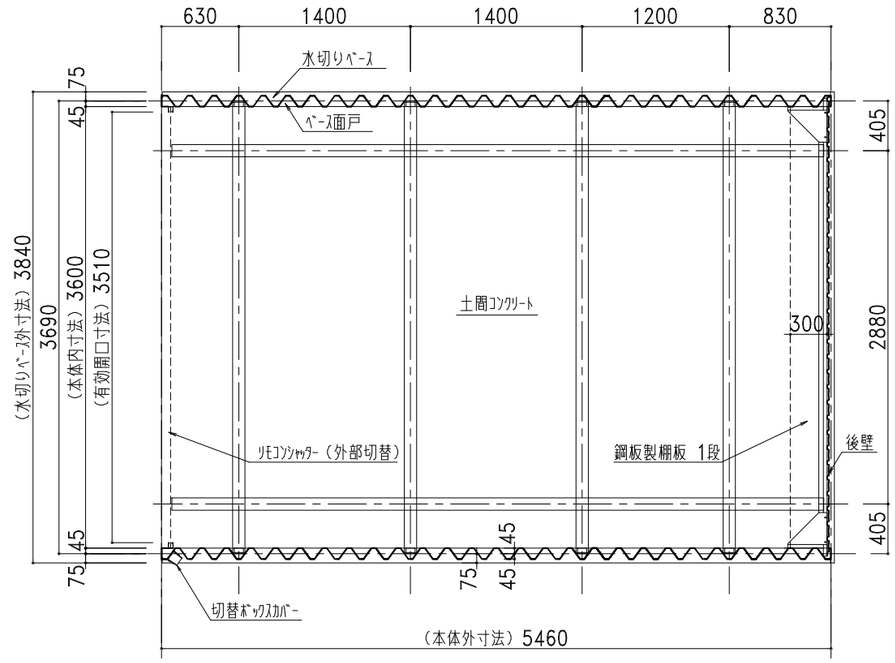

平面図

部 材 表		カスケードガレージ NSG-7200 （布基礎土間コンクリート仕様）
7A-600		55%Al-Zn合金めっき両面カラー鋼板 t=0.8
後壁	NK15R	55%Al-Zn合金めっき両面カラー鋼板 t=0.8
	下地	55%Al-Zn合金めっき両面カラー鋼板 t=0.8 ロ-30×30 成型品
リモコンシャッター		亜鉛めっき片面カラー鋼板 t=0.8
鋼板製棚板 各棟1枚		55%Al-Zn合金めっき両面カラー鋼板 t=0.8 成型品
ベース面戸		ガルバリウム鋼板 t=0.27
化粧枠		55%Al-Zn合金めっき両面カラー鋼板 t=0.8 （補強リア付）
カスケード化粧R		55%Al-Zn合金めっき両面カラー鋼板 t=0.8 （補強リア付）
前パネル		55%Al-Zn合金めっき両面カラー鋼板 t=0.8 （補強リア付）
換気孔		開閉式AES樹脂製換気孔 318×110
水切りベース		ガルバリウム鋼板
L字カバー		PE樹脂製
ボルトキャップ		PE樹脂製
棚カバー		PE樹脂製
化粧枠ジョイントカバー		AES樹脂製
		標準樹脂材 （セーフティプラン）

※ NSG-7200はリモコンシャッターのみの対応となります。（電気工事別途）
※ NSG-7200は非常時には手動で開けられますが、オプション開口部の取付（別途料金）をお勧めします
※ リモコンシャッターの配線位置の指定がない場合は、正面から見て、右配線となります。
※ NSG-7200は、シャッター板厚0.8mm及びシャッター化粧窓がない仕様となります。
※ シャッター色はシルキーホワイト、シルバーグレーからの選択のみとなります。
※ NSG-7200のシャッター延長時の最高開口高さは2,300mmです。（基礎高さ300mmまで）
（別途料金）

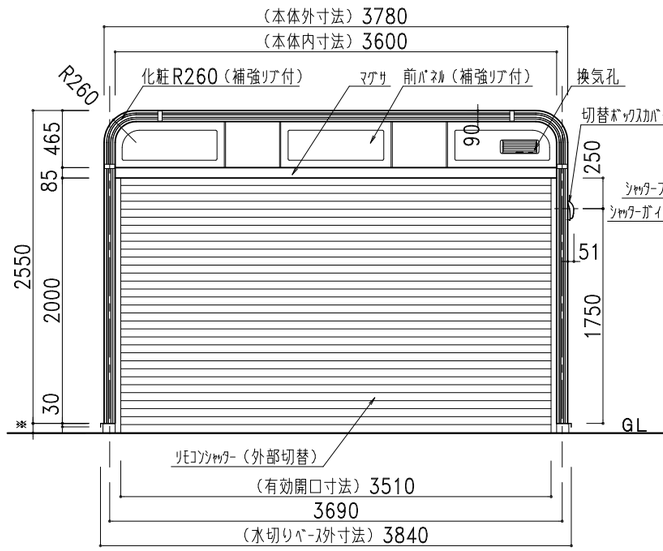

正面図

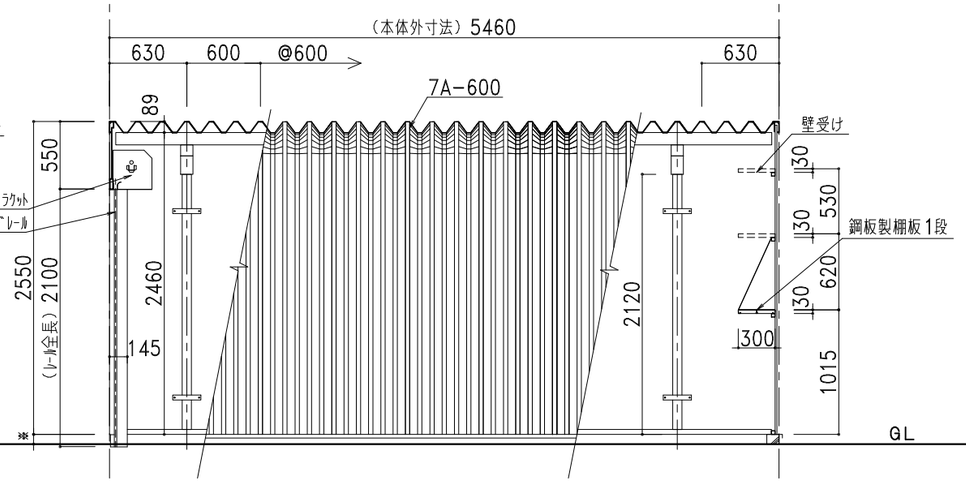

側面図・断面図

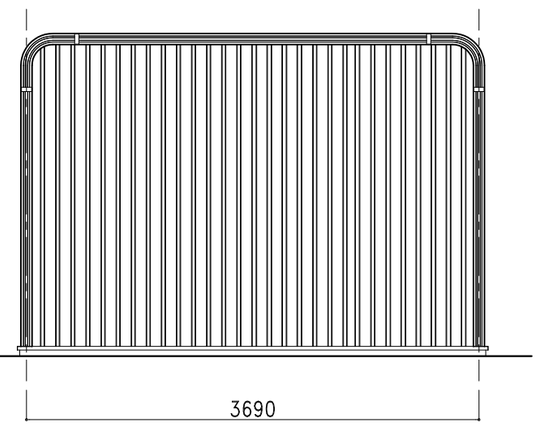

背面図

★株式会社日江金属は2022年10月1日より「株式会社ホクエイ」に社名が変わりました

株式会社ホクエイ
営業本部 営業二部
〒067-0051 TEL(011)382-7711
江別市工栄町3-5 FAX(011)382-7722

● カスケードガレージ ● 太陽光発電システム架台

記号	年 月 日	変 更 概 要	御承認	チェック	担 当
A					
B					
C					
D					
E					

御受領

承認	チェック	工事名称	設 計 殿
担当	製図	図面名称 NSG-7200（布基礎土間コンクリート仕様）	施 工 殿
縮尺 1/50	作製年月日 2022.04.01		図面番号 NSG72std09SL