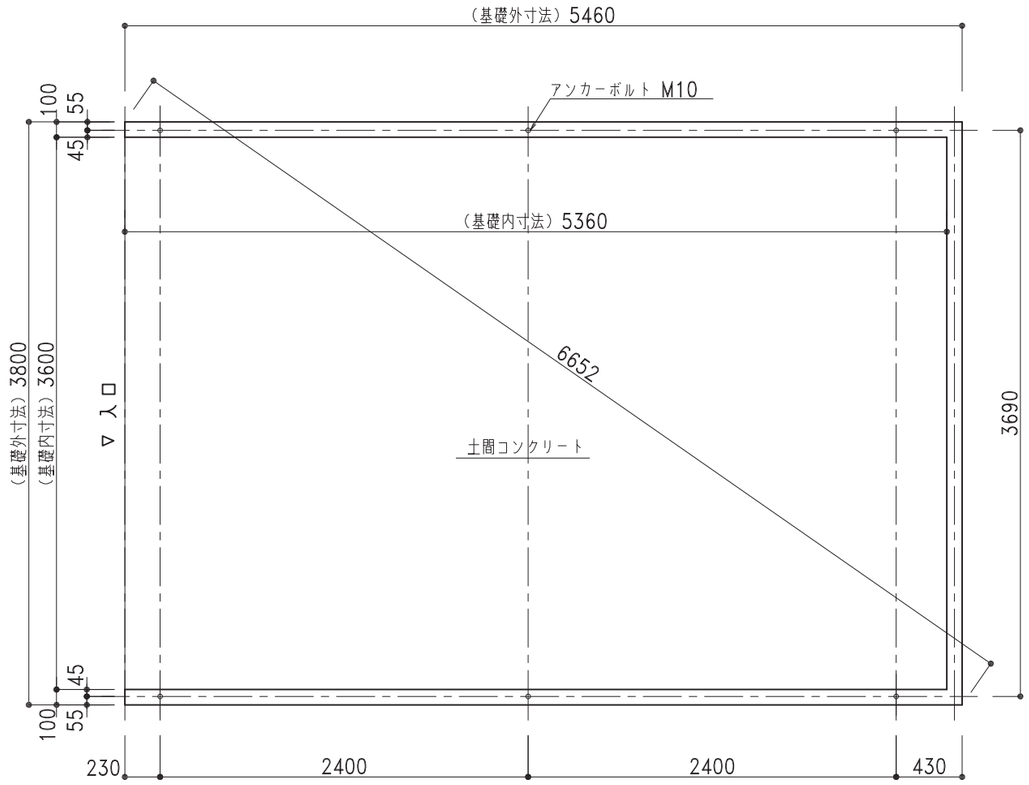

基礎伏図 1/40

※○は、アンカー位置を示します。
※NSG−7200のシャッター延長時の最高開口高さは2,300mmです。（基礎高さ300mmまで）（別途料金）

基礎正面図 1/40

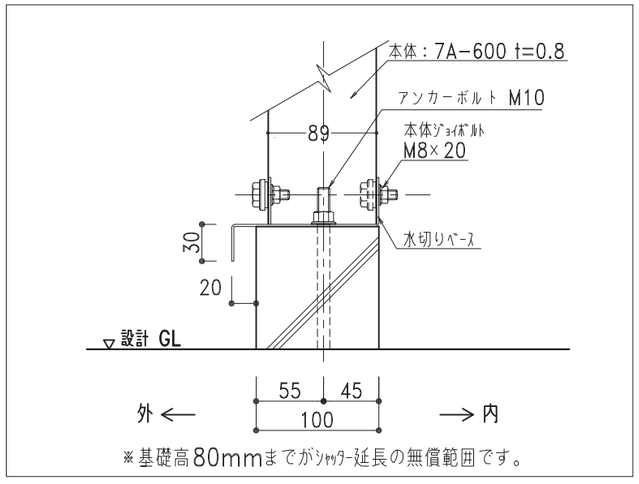

※基礎高80mmまでがシャッター延長の無償範囲です。

水切りベース納まり図 1/5

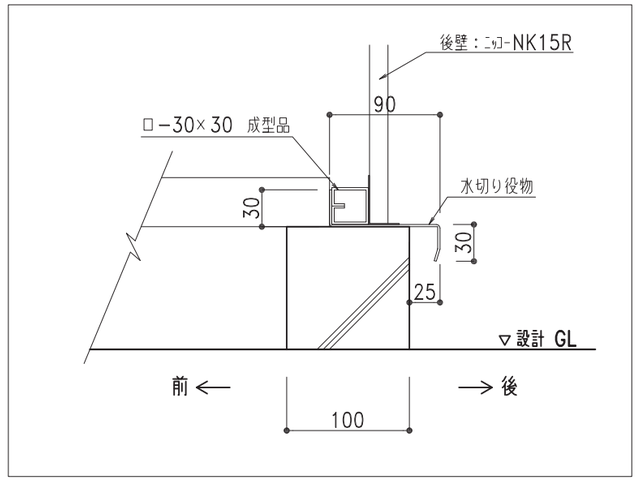

後壁納まり図 1/5

株式会社日江金属
〒067-0051 江別市工栄町3-5
TEL(011)382-7711 FAX(011)382-7722

● カスケードガレージ ● エクステリア工事 ● 金属工事
● 屋根壁板金工事 ● 太陽光発電システム架台

記号	年 月 日	変更概要	御承認	チェック	担当	御受領
A						
B						
C						
D						
E						

承認	チェック	工事名称	殿 計 殿
担当	製図 商品開発課	図面名称 NSG−7200 布基礎土間コンクリート図	施 工 殿
縮尺 1/40,1/5	作製年月日 2020.04.01		図面番号 NSG72std09KL