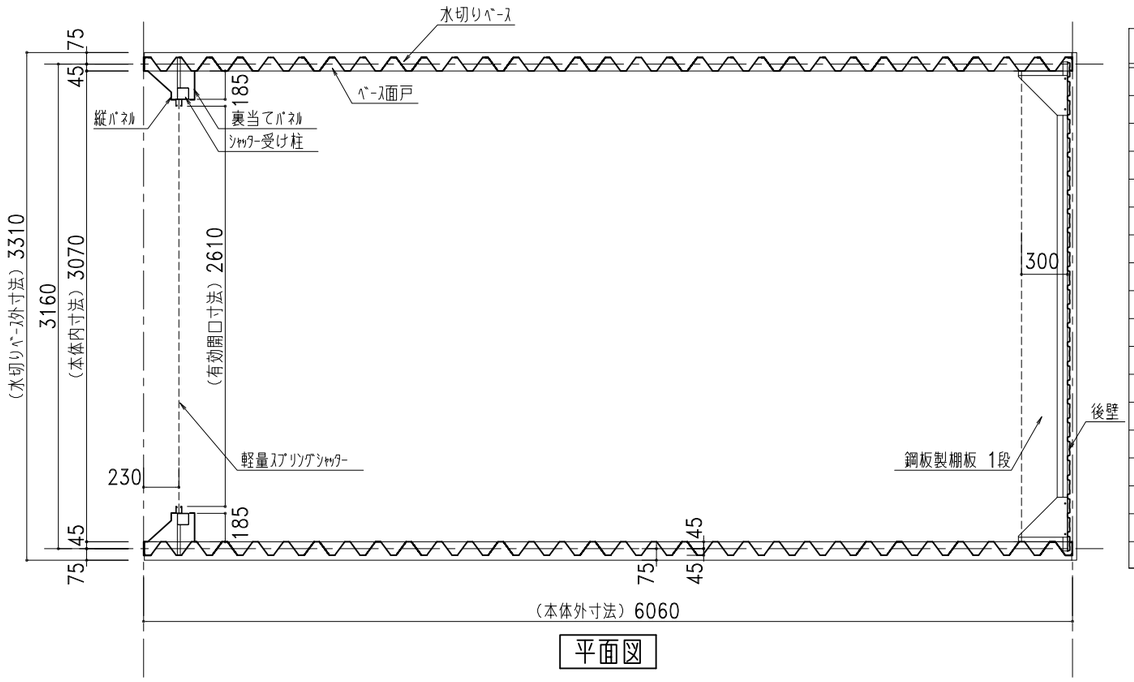

平面図

部 材 表		カスケードガレージ NW−2200 (布基礎土間コンクリート仕様)	
7A−600		55%Al−Zn合金めっき両面カラー鋼板 t=0.8	
後壁	ニッコーNK15R	55%Al−Zn合金めっき両面カラー鋼板 t=0.8	
	下地	55%Al−Zn合金めっき両面カラー鋼板 t=0.8 ロ−30×30 成型品	
シャッター		亜鉛めっき片面カラー鋼板 t=0.5	
シャッター受け柱		ロ−75×75×2.3	
鋼板製棚板 各棟1枚		55%Al−Zn合金めっき両面カラー鋼板 t=0.8 成型品	
ベース面戸		ガルバリウム鋼板 t=0.27	
化粧枠		55%Al−Zn合金めっき両面カラー鋼板 t=0.8 (補強リア付)	
カスケード化粧R		55%Al−Zn合金めっき両面カラー鋼板 t=0.8 (補強リア付)	
前パネル		55%Al−Zn合金めっき両面カラー鋼板 t=0.8	
縦パネル		55%Al−Zn合金めっき両面カラー鋼板 t=0.8	
裏当てパネル		55%Al−Zn合金めっき両面カラー鋼板 t=0.8	
シャッター化粧窓		PC樹脂製	
水切りベース		ガルバリウム鋼板	
L字カバー		PE樹脂製	標準樹脂材 (セーフティプラン)
ボルトキャップ		PE樹脂製	
棚カバー		PE樹脂製	
化粧枠ジョイントカバー		AES樹脂製	

※ NW−2200は、北海道限定機種となります。ご注意ください。
※ NW−2200のシャッター延長時の最高開口高さは2,700mmです。
(基礎高さ700mmまで)(別途料金)

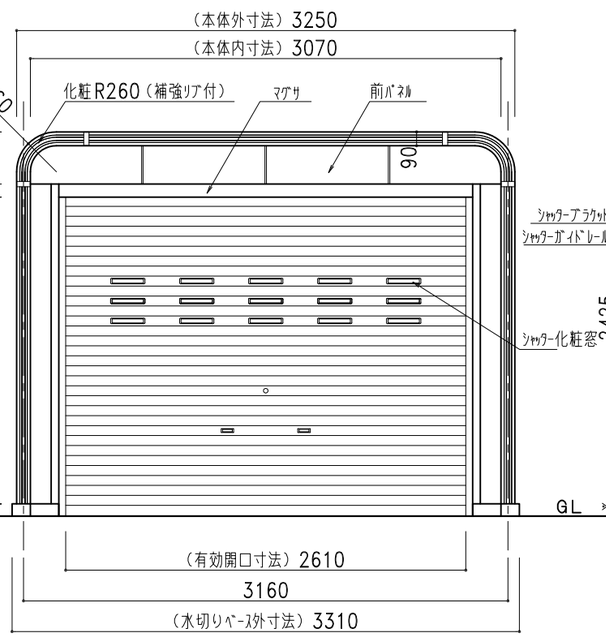

正面図

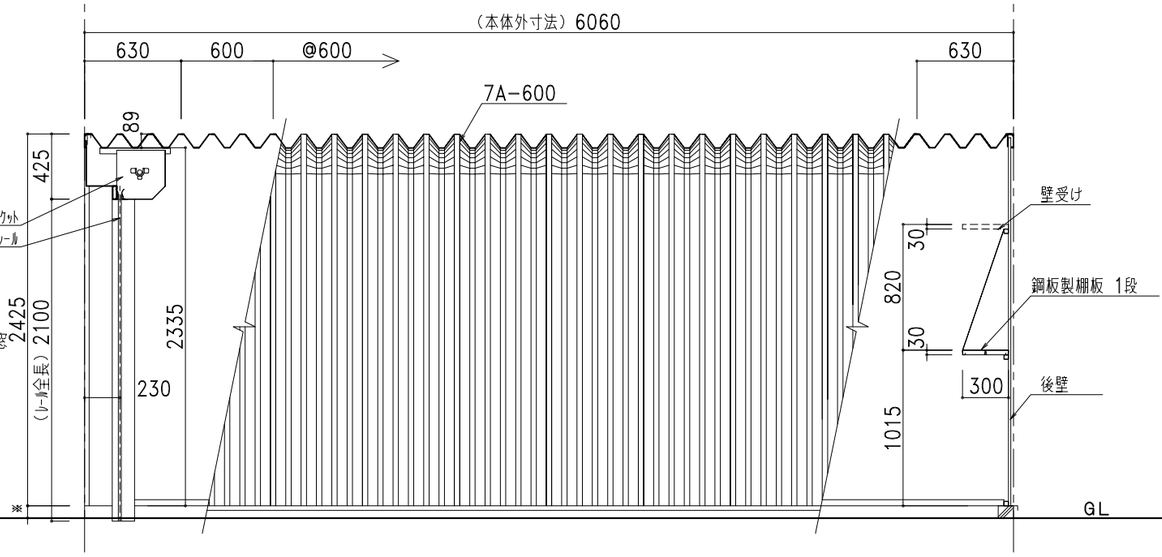

側面図・断面図

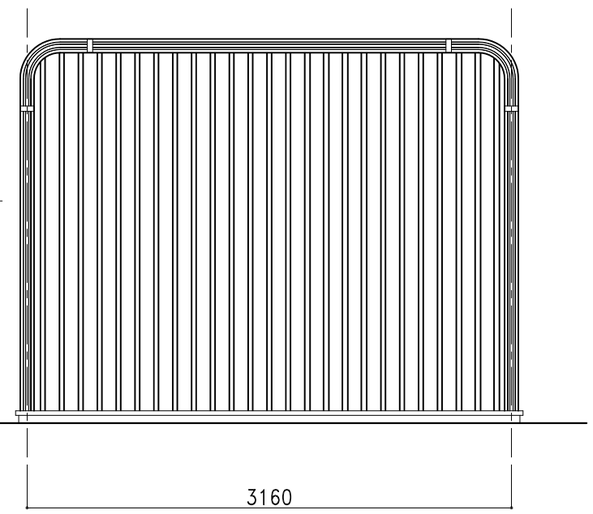

背面図

株式会社 日江金属
〒067-0051 江別市工栄町3-5
TEL(011)382-7711 FAX(011)382-7722

● カスケードガレージ ● エクステリア工事 ● 金属工事
● 屋根壁板金工事 ● 太陽光発電システム架台

記号	年 月 日	変 更 概 要	御承認	チェック	担 当
A					
B					
C					
D					
E					

御受領

承認	チェック	工事名称	設 計 殿
担当	製図 商品開発G	図面名称 NW−2200 (布基礎土間コンクリート仕様)	施 工 殿
縮尺 1/40	作製年月日 2019.02.01		図面番号 NW22std10SL