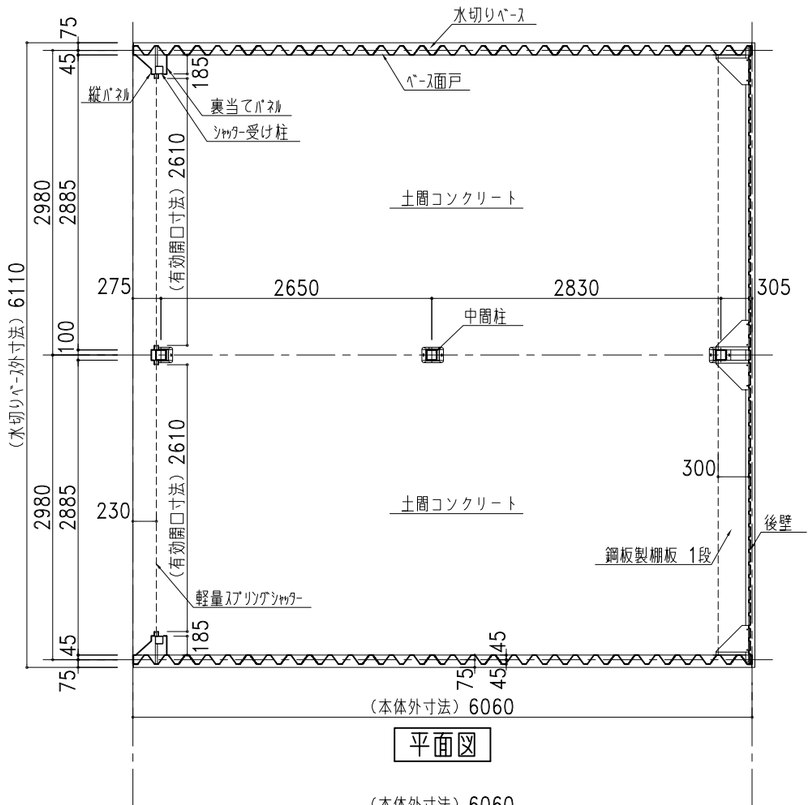

平面図

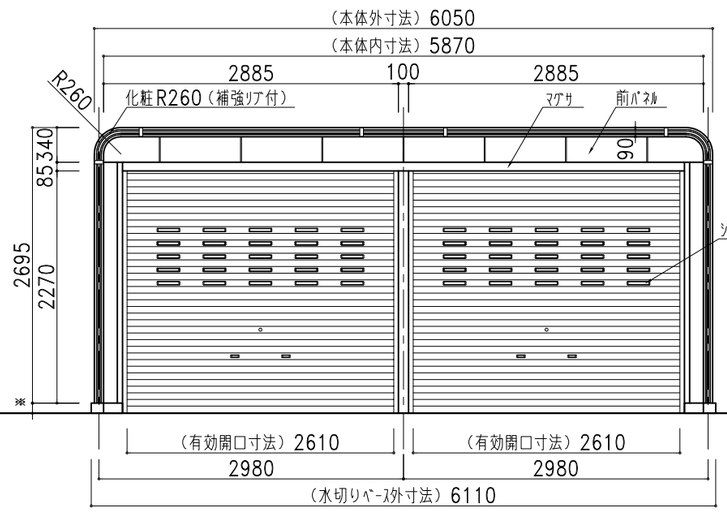

正面図

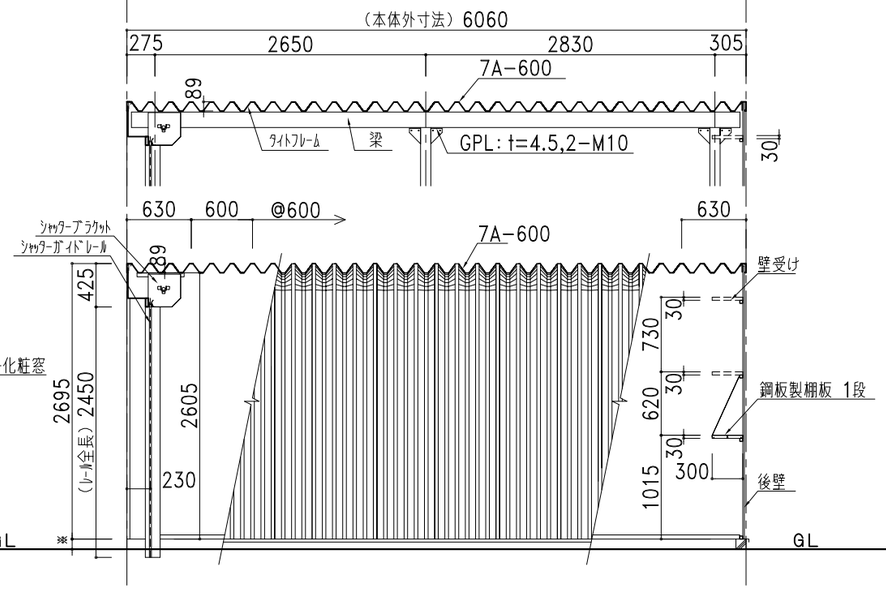

側面図・断面図

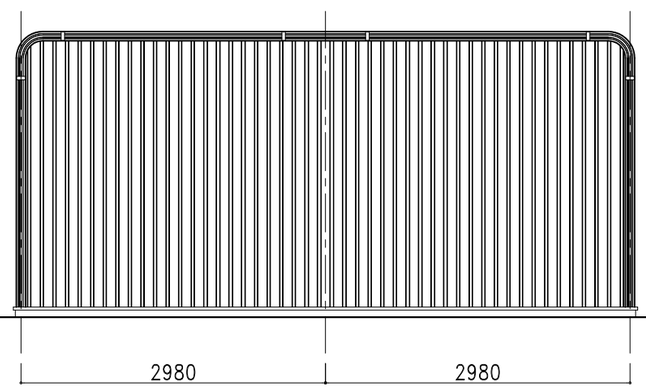

背面図

部 材 表		カスケードガレージ NW-5000 (布基礎土間コンクリート仕様)	
7A-600		55%Al-Zn合金めっき両面カラー鋼板 t=0.8	
中間柱		□-100×100×3.2 ポリエステル樹脂粉体塗装	
梁		□-100×150×3.2 ポリエステル樹脂粉体塗装	
後壁	ニッコーNK15R	55%Al-Zn合金めっき両面カラー鋼板 t=0.8	
	下地	55%Al-Zn合金めっき両面カラー鋼板 t=0.8 □-30×30 成型品	
シャッター		亜鉛めっき片面カラー鋼板 t=0.5	
シャッター受け柱		□-75×75×2.3	
鋼板製棚板 各棟1枚		55%Al-Zn合金めっき両面カラー鋼板 t=0.8 成型品	
ベース面戸		ガルバリウム鋼板 t=0.27	
化粧枠		55%Al-Zn合金めっき両面カラー鋼板 t=0.8 (補強リブ付)	
カスケード化粧R		55%Al-Zn合金めっき両面カラー鋼板 t=0.8 (補強リブ付)	
前パネル		55%Al-Zn合金めっき両面カラー鋼板 t=0.8	
縦パネル		55%Al-Zn合金めっき両面カラー鋼板 t=0.8	
裏当てパネル		55%Al-Zn合金めっき両面カラー鋼板 t=0.8	
シャッター化粧窓		PC樹脂製	
水切りベース		ガルバリウム鋼板	
L字カバー		PE樹脂製	標準樹脂材 (セーフティプラン)
ボルトキャップ		PE樹脂製	
棚カバー		PE樹脂製	
化粧枠ジョイントカバー		PE樹脂製	
角柱カバー		AES樹脂製	

※ NW-5000は、北海道限定機種となります。ご注意ください。
※ NW-5000のシャッター延長時の最高開口高さは2,700mmです。
(基礎高さ430mmまで)(別途料金)

株式会社日江金属
〒067-0051 TEL(011)382-7711
江別市工栄町3-5 FAX(011)382-7722

● カスケードガレージ ● エクステリア工事 ● 金属工事
● 屋根壁板金工事 ● 太陽光発電システム架台

記号	年 月 日	変更概要	御承認	チェック	担当
A					
B					
C					
D					
E					

御受領

承認		チェック	
担当		製図	商品開発G
縮尺	1/60	作製年月日	2019.02.01

工事名称
図面名称 NW-5000 (布基礎土間コンクリート仕様)
設計 殿
施工 殿
図面番号 NW50std10SL