部　材　表		カスケードスクエア　単棟（標準）　（布基礎土間ｺﾝｸﾘｰﾄ仕様）
7A−600		55%Al−Zn合金めっき両面ｶﾗｰ鋼板 t=0.8（結露軽減材 4.0t）
側面壁	ニッコー NSK15	55%Al−Zn合金めっき両面ｶﾗｰ鋼板 t=0.8
後面壁	ニッコー NSK15	55%Al−Zn合金めっき両面ｶﾗｰ鋼板 t=0.8
	下地	55%Al−Zn合金めっき両面ｶﾗｰ鋼板 t=0.8 ロ−30×30 成型品
シャッター		亜鉛めっき片面ｶﾗｰ鋼板 t=0.5
化粧枠		55%Al−Zn合金めっき両面ｶﾗｰ鋼板 t=0.8
前パネル		55%Al−Zn合金めっき両面ｶﾗｰ鋼板 t=0.8
シャッター化粧窓		PC樹脂製
水切り		ｶﾞﾙﾊﾞﾘｳﾑ鋼板 t=0.8
面戸		ｶﾞﾙﾊﾞﾘｳﾑ鋼板
タイトフレーム		t=2.3　W=30　亜鉛メッキ処理

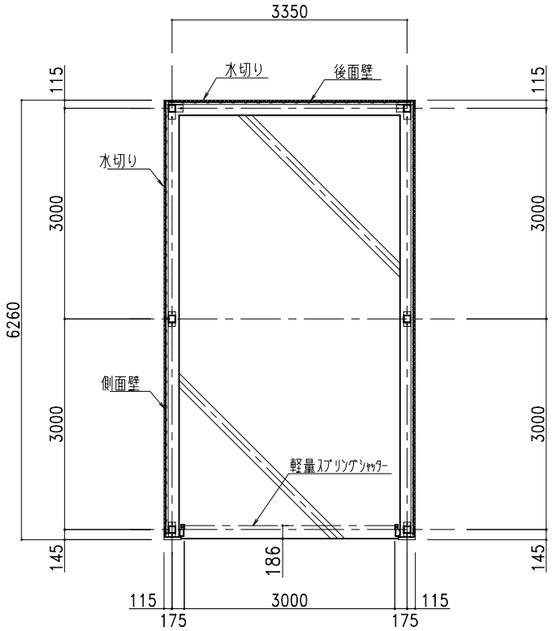

平面図

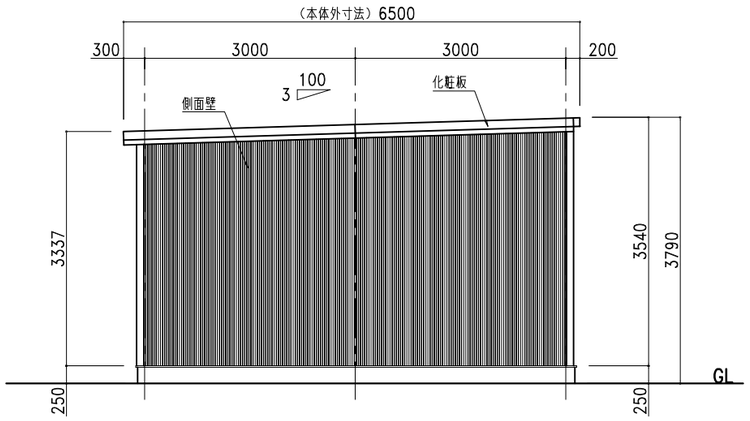

側面図

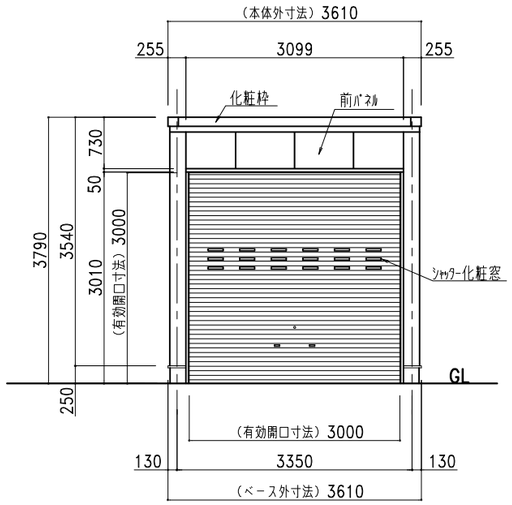

正面図

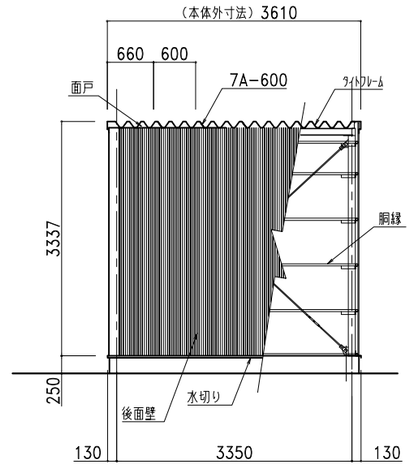

背面図

株式会社 ホクエイ
営業本部　営業二部
〒067-0051　TEL(011)382-7711
江別市工栄町3-5　FAX(011)382-7722

● カスケードガレージ　● 太陽光発電システム架台

記号	年　月　日	変更概要	担当
B			
C			
D			
E			
F			

御受領

承認	チェック	図面名称
担当	製図 生産管理	カスケードスクエア
縮尺 1:90	作製年月日 2023.01.01	単棟（標準）　承認図

納入先

製品形式 SQ60−1

受付No